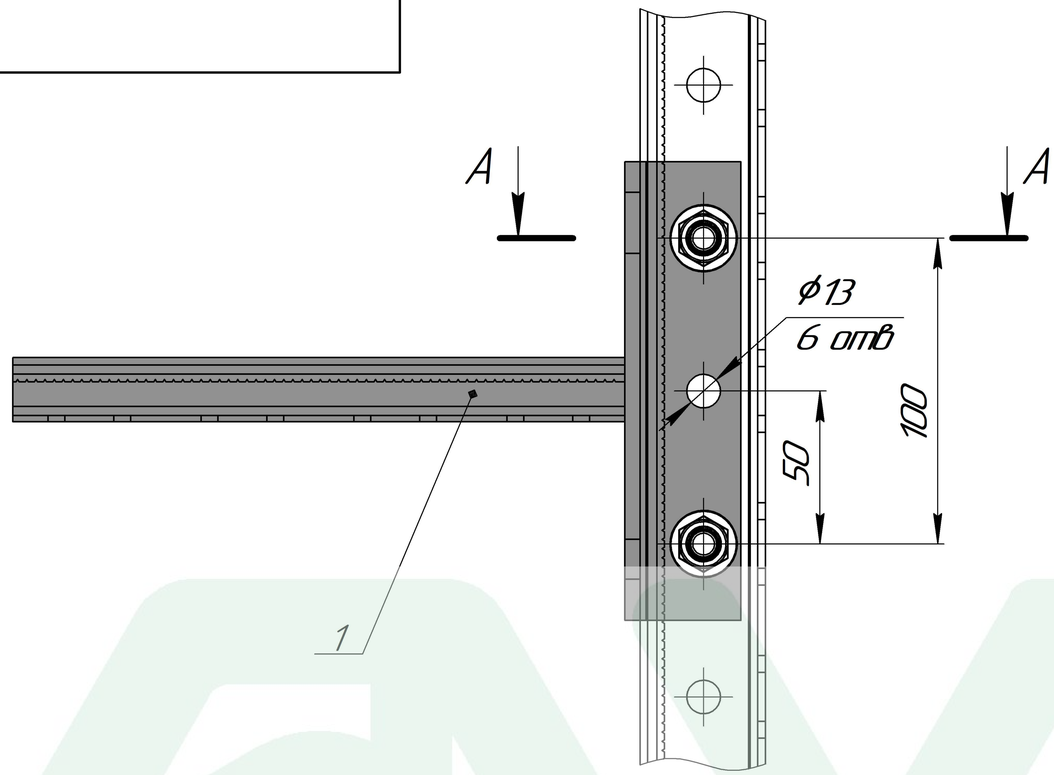

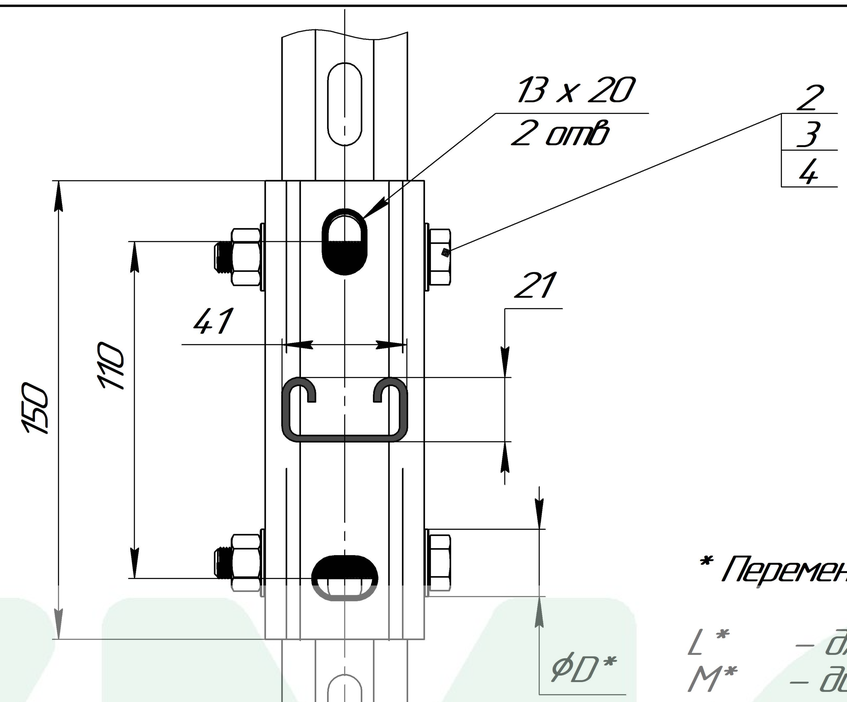

* Переменные данные для исполнения:

L* – длина элемента, мм.
M* – диаметр резьбы элемента, мм.
ϕD* – диаметр элемента, мм.
HD* – покрытие элемента
S* – толщина элемента, мм

Поз.	Артикул	Наименование	Кол-во, шт
1	SKS– 21 – L*– HD*	Консоль седельная 21 x 41 мм	1
2	B – M*– L*	Болт шестигранный DIN 933	2
3	SH – ϕD*	Шайба плоская DIN 125	2
4	G – M*– HD*	Гайка шестигранная DIN 934	2

1. * Подбор типоразмеров элементов осуществляется по технической документации УМС.
2. Несущая способность элементов узла проверяется по технической документации УМС.
3. Необходимо учитывать требования действующих СНиПов РФ.

А – А

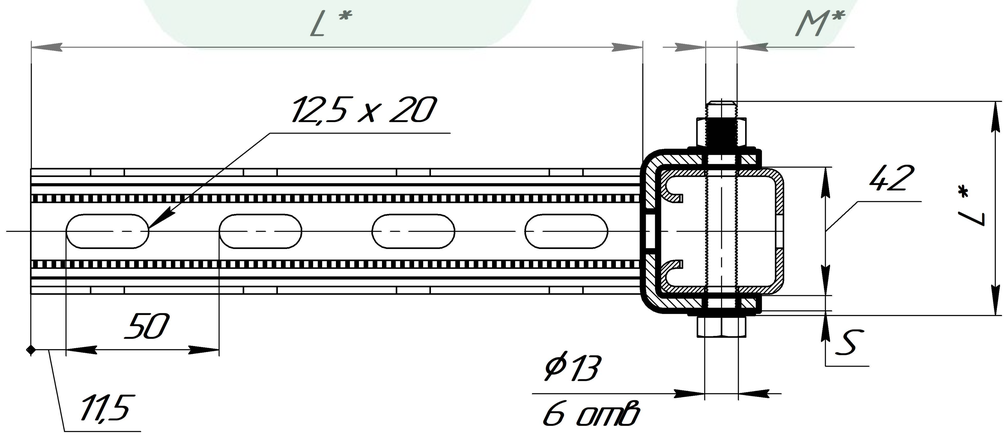

Изм.	Лист	№ докум.	Подп.	Дата	Крепление консоли седельной SKS-21 к страт-профилю	Лит.	Масса	Масштаб
Разраб.								1:1
Пров.						Лист	Листов 1	
Т.контр.								
Н.контр.					Вариант № 1	УМС		
Утв.								

Перв. примен. | Справ. № | Подп. и дата | Инв. № дубл. | Взам. инв. № | Подп. и дата | Инв. № подл.

Копировал | Формат А3